平成29年度　第90回　近畿9人制バレーボール総合女子選手権大会

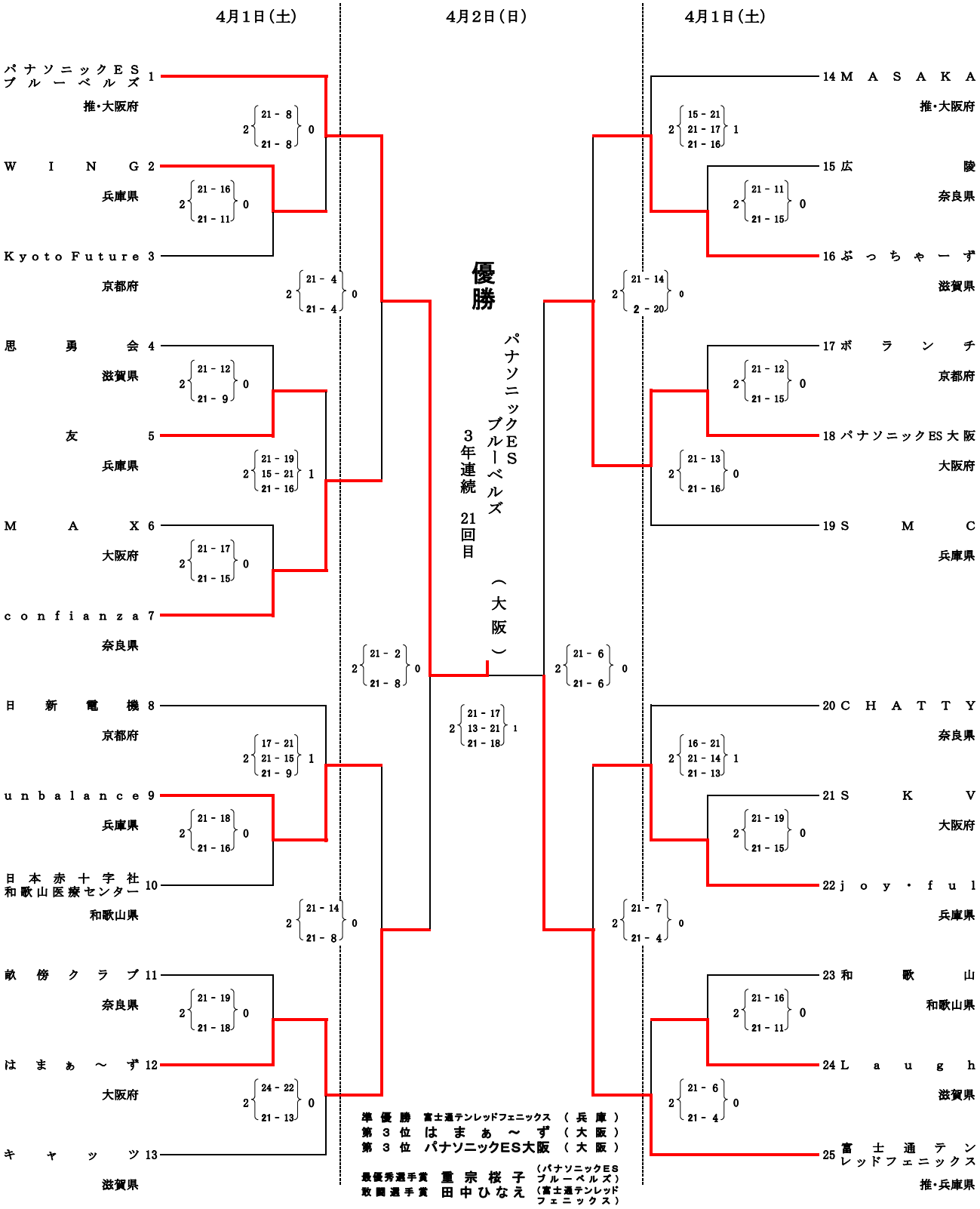

Cコート　―――桜井市芝運動公園総合体育館　　Dコート―――桜井市民体育館
G・Hコート―――ジェイテクトアリーナ奈良(奈良県立橿原第1体育館)